UELZENER

Maschinen GmbH



ESTROMAT 426-5

Ersatzteilliste
Spare part list

Art.-Nr.: 426.00.009

Stand: 01/02

UELZENER MASCHINEN GMBH

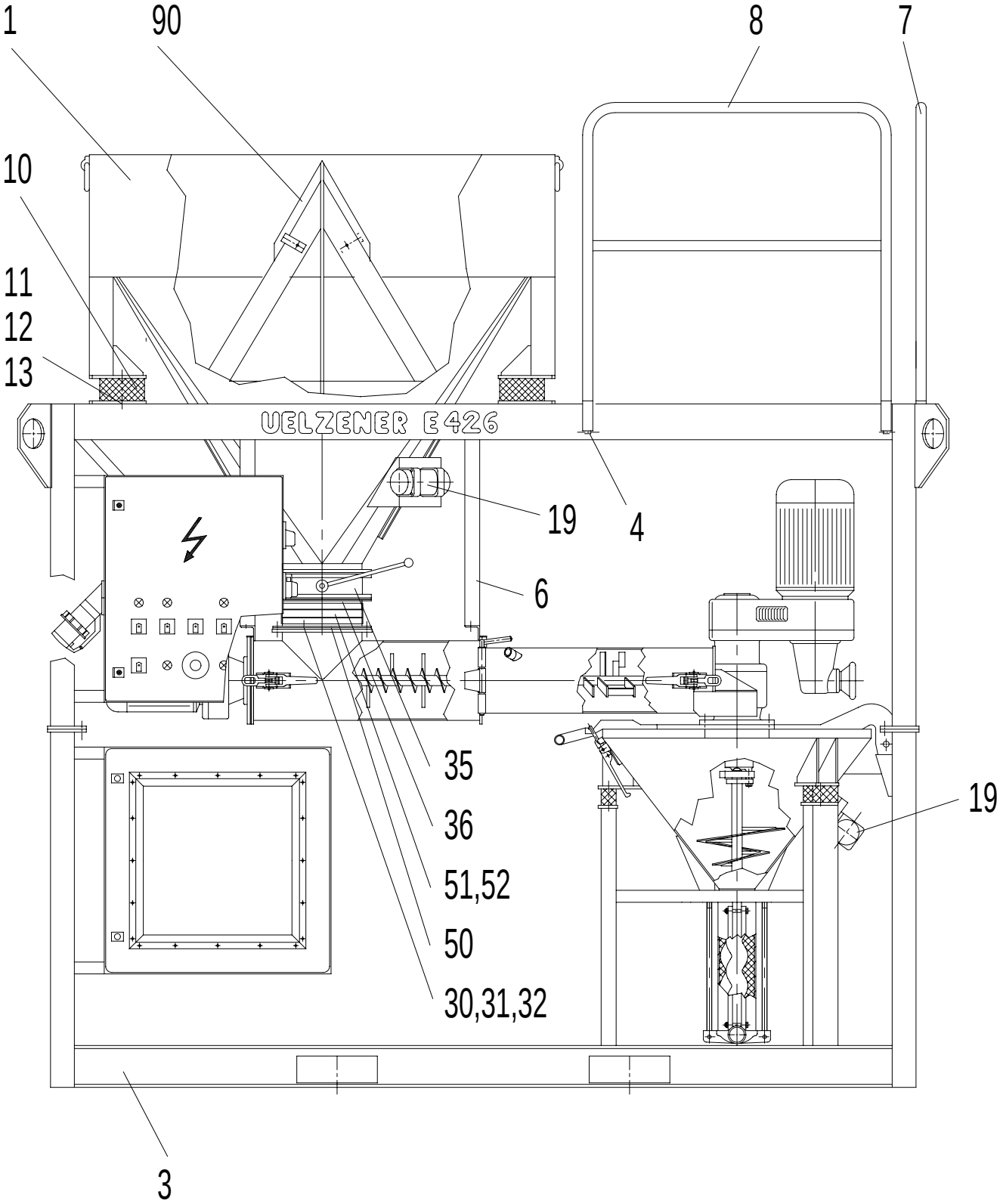

All rights to technical documents reserved.
Tous droits r,serv,s pour ces documents techniques.
Fuer diese Technische Unterlage behalten wir uns alle Rechte vor.
Quedan reservados los derechos de documentos t,chicos.

Datum	30.11.02	E 426-5 Maschinenrahmen, Silo E 426-5 Machine frame, container E 426-5 Bati de machine, silo	Zeichnung: 426.00.005 ET 1
Unterschrift	A.G.		

Baugruppe 426.41.001 MASCHINENGESTELL KPL. MACHINE FRAME CPL.

	Pos	Anzahl	Artikelnr.	Beschreibung	Description english
	1	1	426.42.001	SILO 1,65 M3,O.RUETTL.,KPL.E-441D	SILO 1,65 M3,W.O.VIBRATOR,CPL.
	3	1	426.41.005	MASCH-GESTELL M.BODENPL. E-990	MACHINE FRAME W. BASE PLATE
	4	6	131.05.254	FEDERSTECKER 4MM	SPRING STOPPER 4
	7	1	426.31.010	GELAENDER (800 BREIT) B-2994.05	RAILING, PLUGGABLE B-2994.05
	8	2	426.51.011	GELAENDER (1000 BREIT) B-2994.11	RAILING B-2994.11
	10	4	426.12.006	GUMMIZYLINDERLAGER B-2780.06	RUBBER CYLIND.BEARING 150 X 75 MM
	11	8	131.03.270	STIFTSCHRAUBE M20X40	PIN SCREW M 12 X 40
	12	8	131.05.716	SCHEIBE B21	WASHER B 21
	13	8	131.04.520	SECHSK.MUTTER M20	HEXAGON NUT M 20
	19	2	130.23.001	RUETTLER 400V/50HZ	VIBRATOR 400V/50HZ, 160W
	30	16	131.03.070	SECHSK.SCHRAUBE M10X40	HEXAGON SCREW M10X40
	31	16	131.04.510	SECHSK.MUTTER M10	HEXAGON NUT M10
	32	16	131.05.711	SCHEIBE B 10,5	WASHER B 10,5
	35	1	280.04.140	SILOKLAPPE NW 250 HANDBETAETIGT	MANUAL OPERATED FLAP F.SILO,250 D
	36	2	401.01.040	DICHTUNG DN250 SELBSTKL.	SEAL ID250
	45	1	426.42.045	SILO V=1650L BLECHTEIL E-441D	SILO 1,65M3,ONLY SHEET STEEL PART
	50	2	426.12.019	VERBINDUNGSFLANSCH B-2780.04	CONNECTION FLANGE B-2780.04
	51	2	131.14.660	SCHLAUCHSCHELLEN 260-290MM	HOSE CLAMP 270 X 20 MM
	52	1	426.13.016	PVC-GEWEBE BESCH.GELB1000X120X0,5	FLEXIBLE COMPENSATOR YELLOW
	90	1	426.42.090	SACKAUFREISSER AUSW.-BAR B-3293	CUTTER FOR BIG-BAG B-3293

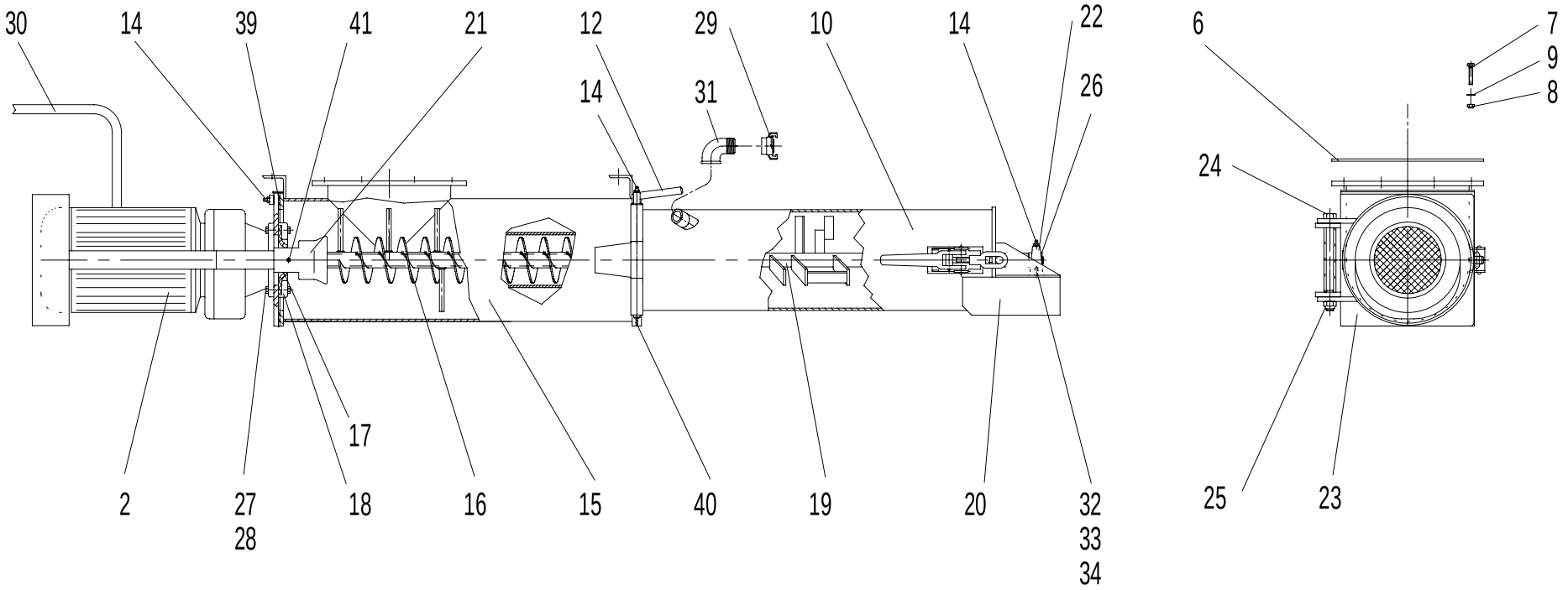

2002	Tag	Name	Artikel Nr.	UELZENER MASCHINEN GMBH	E426
Gez.	16.09.	A.G.	426.23.001	Sulzbach / Ts	Gr. 23 Pos. 1
Gepr.					
Norm.					
	Datum	Name	Art der Aenderung	Montage und Ersatzteilzeichnung E401 5,5 kW	C-2494
Rev. A					
Rev. B					CAD: I:\E426\C-2494.V11
Rev. C					Urspr.
Rev. D					Ers.fuer
Rev. E					Ers.durch
Tolerierung nach DIN ISO 8015			Allgemeintoleranzen DIN 7168-m T S, DIN 8570 T1 B / T3 F	Das Urheberrecht an dieser Zeichnung verbleibt bei uns. Diese Zeichnung darf weder kopiert noch Dritten zugaenglich gemacht oder anderwertig missbrauchlich benutzt werden.	Massstab 1 : 10

Baugruppe 426.23.001 **MISCHER E401 400/420V,50HZ 5,5KW** **CONTINUOUS MIXER E401**

	Pos	Anzahl	Artikelnr.	Beschreibung	Description english
	2	1	132.04.200	GEMOT ZF38A100LD2;5,5/400/50/264U	GEAR MOT.ZF38-A100LD2;5,5KW400/50
	6	1	401.01.040	DICHTUNG DN250 SELBSTKL.	SEAL ID250
	7	8	131.03.070	SECHSK.SCHRAUBE M10X40	HEXAGON SCREW M10X40
	8	8	131.04.510	SECHSK.MUTTER M10	HEXAGON NUT M10
	9	8	131.05.711	SCHEIBE B 10,5	WASHER B 10,5
	10	1	401.12.003	MISCHROHR 770 LANG D-369E	MIXING TUBE H,770 LG D-369E
	12	2	401.01.004	SCHARNIERBOLZEN	HINGE-BOLT
	14	3	131.11.009	KEG.SCHM.NIPPEL AM10X1GER	CONE LUBRIC.NIPPLE AM10X1GER
	15	1	426.23.015	TROG E-401 MIT AUFHAENGUNG	TROUGH 401
	16	1	401.01.018.01	TRANSPORTSCHN.STG.50	TRANSP.-SCREW D79XS50,
	17	1	131.09.615	FLACHDICHTUNG 148X40X8	FLAT SEAL 148X40X8
	18	1	401.01.008	DRUCKFLANSCH	PRESSURE FLANGE
	19	1	401.12.019.HX	MISCHWELLE HARDOX 1070 LG E-826A	MIXING SHAFT
	20	1	401.01.020	LAGERSCHILD	BEARING COVER
	21	1	401.01.041	MOTORKUPPL.M.FAENGER D=30	COUPLING F.MIXING SHAFT
	22	1	131.07.708	LAGEREINSATZ UC 204	BEARING INSERT UC 204
	23	1	401.01.042	MOTORPL.M.BUEGEL E401/402	MOTOR PLATE WITH HINGE, MOD.2
	24	1	131.02.982	SECHSK.SCHRAUBE M16X200	HEXAGON SCREW M16X200
	25	1	131.04.516	SECHSK.MUTTER M16	HEXAGON NUT M16
	26	1	131.07.771	STEHLAGERG.SCHMIERN.OBEN	BLOCK FOR ROLLER BEAR.
	27	4	131.02.928	SECHSK.SCHRAUBE M8X60	HEXAGON SCREW M8X60
	28	4	131.04.508	SECHSK.MUTTER M8	HEXAGON NUT M8
	29	1	131.14.243	GK-KUPPLUNG R 1" IG	GEKA-COUPLING R 1" IT
	30	1	131.15.560	GUMMILEITUNG H07RN-R 4 X 1,5	SUPPLY CABLE HO7RN-R 4X1,5
	31	1	131.12.106	WINKEL 92 R1" VERZ.	ELBOW 92 R1" GALV.
	32	2	131.03.081	SECHSK.SCHRAUBE M12X35	HEXAGON SCREW M12X35
	33	2	131.04.512	SECHSK.MUTTER M12	HEXAGON NUT M12
	34	4	131.05.712	SCHEIBE B 13	WASHER B 13
	39	1	401.01.043	DICHTUNGSPLATTE SELBSTKL.	SEAL PLATE B-1396A
	40	1	401.01.029	FLACHDICHTUNG MISCHROHR	FLAT SEAL F. UNITEX PIPE
	41	1	131.02.510	GEWINDESTIFT M8X10	THREADED PIN M 8 X 10

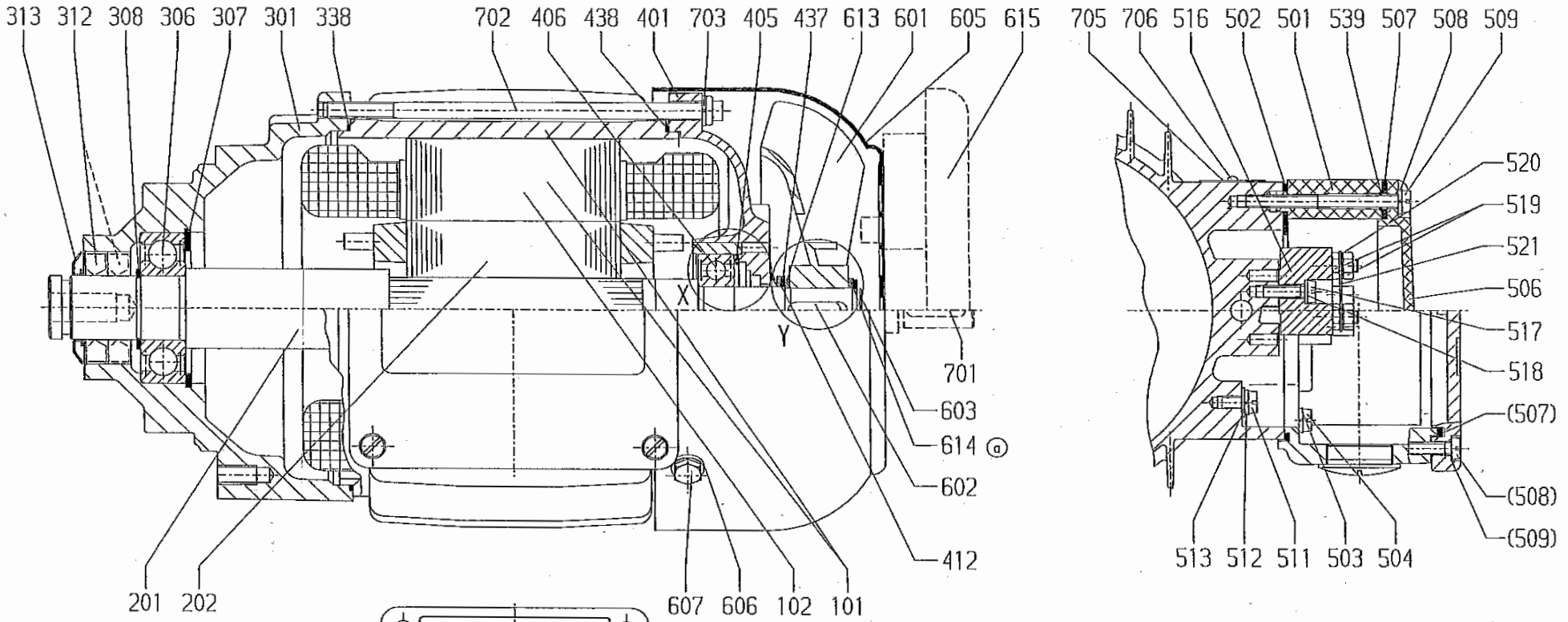

Für Montage Stückliste beachten !
For assembly see parts-list !

	Tag	Name
Gez.	16.06.2006	P.D.
Gepr.		
Norm.		

Artikel Nr. 132.04.200

UELZENER MASCHINEN GmbH
Wiesenstraße 18
65843 Sulzbach / Ts

Kaufteile_132 Motor

	Datum	Name	Art der Änderung
Rev. A			
Rev. B			
Rev. C			
Rev. D			
Rev. E			

Getriebe Motor ZF38
Drive motor ZF38

Blatt 1/2

C-3372

CAD: C-3372.dft
Urspr.
Ers.fuer :
Ers.durch :
Massstab ohne

Tolerierung nach DIN ISO 8015
Allgem.Toleranzen für Schweiß und Biegekonstruktionen: DIN 8570 T1B / T3F
Allgem.Toleranzen für Maßtolerierung, Form und Lage : DIN ISO 2768-m

Das Urheberrecht an dieser Zeichnung verbleibt bei uns. Diese Zeichnung darf weder kopiert noch Dritten zugänglich gemacht oder anderweitig mißbräuchlich benutzt werden.

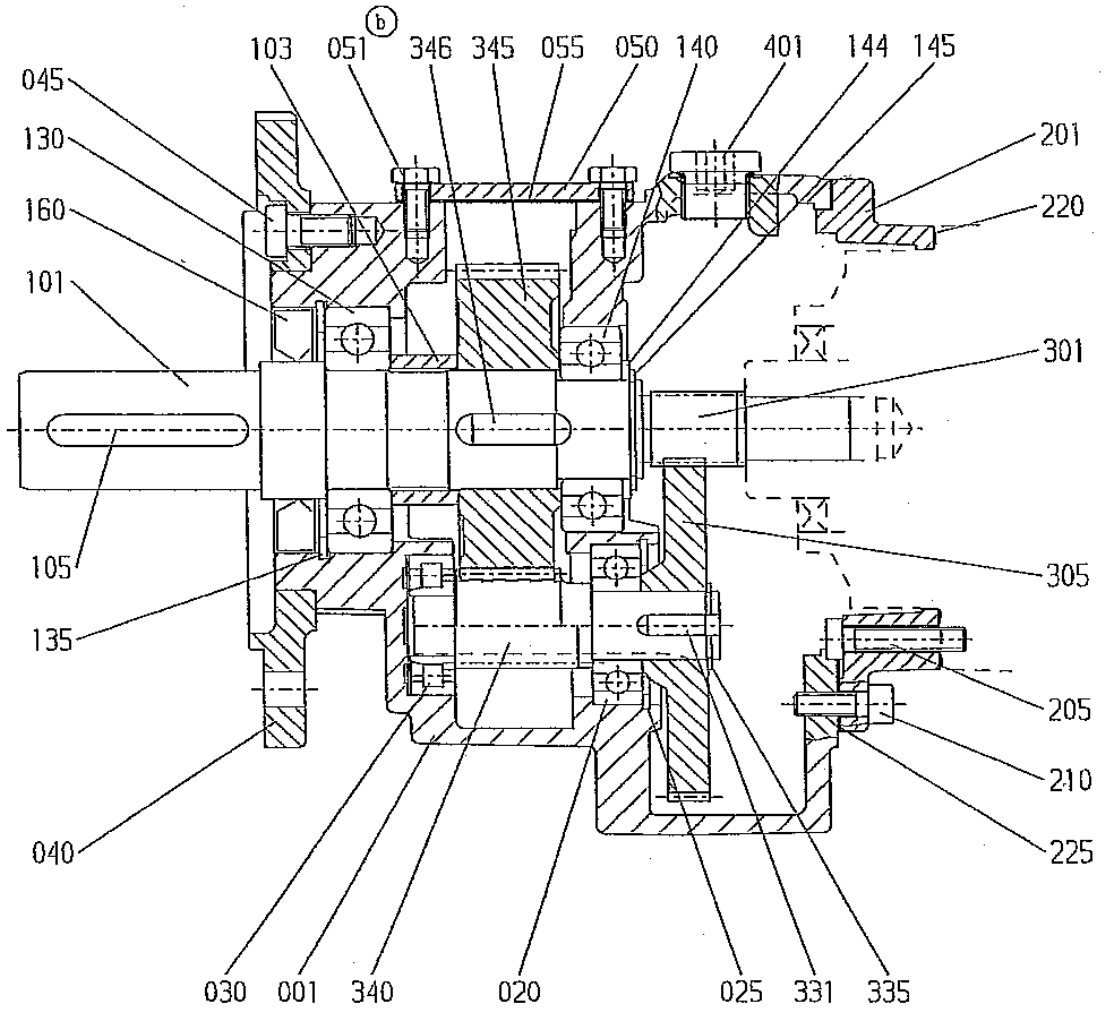

ⓐ
Maßgebend ist die jeweilige Stückliste
The respective parts-list is decisive
Liste de pièces respective est déterminante

	Tag	Name
Gez.	16.06.2006	P.D.
Gepr.		
Norm.		

	Datum	Name	Art der Änderung
Rev. A			
Rev. B			
Rev. C			
Rev. D			
Rev. E			

Artikel Nr.
132.04.200

UELZENER MASCHINEN GmbH
Wiesenstraße 18
65843 Sulzbach / Ts

Kaufteile_132 Motor

Getriebe Motor ZF38
Drive motor ZF38

Blatt2/2

C-3372

CAD: C-3372.dft
Urspr.
Ers.fuer :
Ers.durch :
Massstab ohne

Tolerierung nach DIN ISO 8015
Allgem.Toleranzen für Schweiß und Biegekonstruktionen: DIN 8570 T1B / T3F
Allgem.Toleranzen für Maßtolerierung, Form und Lage : DIN ISO 2768-m

Das Urheberrecht an dieser Zeichnung verbleibt bei uns. Diese Zeichnung darf weder kopiert noch Dritten zugänglich gemacht oder anderweitig mißbräuchlich benutzt werden.

Baugruppe 132.04.200 **GETR.MOT.FLENDER ZF38-A100LD2** **GEAR MOT.FLENDER ZF38-A100LD2**

	Pos	Anzahl	Artikelnr.	Beschreibung	Description english
	1	1	132.04.200.001	GETRIEBEGEHÄUSE DF/ZF38 RE-D	GEAR HOUSING DF/ZF38 RE-D
	20	1	132.04.200.020	RILLENKUGELLAGER 6203	GROOVED BALL BEARING 6203
	25	1	132.04.200.025	SICHERUNGSRING 40X1,75	CIRCLIP 40X1,75
	30	1	132.04.200.030	ZYLINDERROLLENLAGER NJ202E	CYLINDRIC ROLLER BEARING NJ202E
	40	1	132.04.200.040	GETRIEBFLANSCH D/Z38 A160	GEAR FLANGE D/Z38 A160
	45	4	132.04.200.045	INNENSECHSKANTSCHRAUBE M8X16 10.9	ALLEN SCREW M8X16 10.9
	50	1	132.04.200.050	GETRIEBEDECKEL D/Z38 ST RE-D	GEAR CAP D/Z38 ST RE-D
	51	6	132.04.200.051	INNENSECHSKANTSCHRAUBE M6X12 8.8	ALLEN SCREW M6X12 8.8
	55	1	132.04.200.055	DICHTUNG FÜR DECKEL D/Z 38 125X56X0,75	SEAL FOR CAP D/Z38 125X56X0,75
	101	1	132.04.200.101	ABTRIEBSWELLE D/Z38 WE 30X60	OUTPUT SHAFT D/Z38 WE 30X60
	103	1	132.04.200.103	BUCHSE 31X38X16,5	BUSHING 31X38X16,5
	105	1	132.04.200.105	PAßFEDER A8X7X50	KEY A8X7X50
	130	1	132.04.200.130	VIERPUNKTLAGER QJ206	4-POINT BEARING QJ 206
	135	2	132.04.200.135	SICHERUNGSRING 62X2	CIRCLIP 62X2
	140	1	132.04.200.140	RILLENKUGELLAGER 6205	GROOVED BALL BEARING 6205
	144	1	132.04.200.144	STÜTZSCHEIBE 25X35X2,0	SUPPORTING DISC 25X35X2,0
	144,1	4	132.04.200.144.	PAßSCHEIBE 25X35X0,1	SHIM RING 25X35X0,1
	145	1	132.04.200.145	SICHERUNGSRING 25X1,2	CIRCLIP 25X1,2
	160	1	132.04.200.160	WELLENDICHTRING 35X62X8/14	SHAFT SEALING RING 35X62X8/14
	210	8	132.04.200.210	INNENSECHSKANTSCHRAUBE M6X20 8.8	ALLEN SCREW M6X20 8.8
	301	1	132.04.200.301	1.STU.RITZEL MN 1,5 Z17 D16	1.LEVEL PINION MN 1,5 Z17 D16
	301,1	1	132.04.200.301.	LAGERSCHILD A100 Z38 BAK3	BEARING SHIELD A100 Z38 BAK3
	305	1	132.04.200.305	STIRNRAD MN1,5 Z38 BAK3	SPUR GEAR MN 1,5 Z38 BAK3
	306	1	132.04.200.306	RILLENKUGELLAGER 6307-Z/C3	GROOVED BALL BEARING 6307-Z/C3
	307	1	132.04.200.307	SICHERUNGSRING 80X2,5	CIRCLIP 80X2,5
	308	1	132.04.200.308	SICHERUNGSRING 35X1,5	CIRCLIP 35X1,5
	312	1	132.04.200.312	WELLENDICHTRING A35X52X7	SHAFT SEALING RING A35X52X7
	313	1	132.04.200.313	SPRITZSCHUTZ 35X52X4,5	SPLASH GUARD 35X52X4,5
	331	1	132.04.200.331	PAßFEDER 5X5X12	KEY 5X5X12
	335	1	132.04.200.335	SICHERUNGSRING 17X1	CIRCLIP 17X1
	340	1	132.04.200.340	RITZELWELLE M1,5 Z11 DZ 38 FZ48	PINION SHAFT M1,5 Z11 DZ38 FZ48
	345	1	132.04.200.345	STIRNRAD M 1,5 Z52 DZ 38	SPUR GEAR M1,5 Z52 DZ38
	346	1	132.04.200.346	PAßFEDER B 8X7X20	KEY B 8X7X20
	401	1	132.04.200.401	VERSCHLUßSCHRAUBE G3/8A A2A MIT DICHTRING	SCREW PLUG G 3/8A A2A W.SEALING
	401,1	1	132.04.200.401.	LAGERSCHILD BS A100 LD	BEARING SHIELD BS A100 LD
	403	1	132.04.200.403	FEDERBAND F.KUGELLAGER 6206	STEEL TAB F.BEARING 6206
	405	1	132.04.200.405	FEDERSCHEIBE 61X51X0,5	SPRING WASHER 61X51X0,5
	406	1	132.04.200.406	RILLENKUGELLAGER 6206 2RS/C3	GROOVED BALL BEARING 6206 2RS/C3

	Pos	Anzahl	Artikelnr.	Beschreibung	Description english
	409	0,01kg	132.04.200.409	WÄLZLAGERFETT 2 SPEZIAL	BEARING GREASE 2 SPECIAL
	412	1	132.04.200.412	AXIALDICHTRING V-SEAL VA-003	AXIAL SEALING V-SEAL VA-003
	437	1	132.04.200.437	STÜTZSCHEIBE 30X42X2,5	SUPPORTING DISC 30X42X2,5
	437,1	1	132.04.200.437.	PAßSCHEIBE 30X42X2	SHIM RING 30X42X2
	506	1	132.04.200.506	KK-DECKEL R115	KK-CAP R115
	507	1	132.04.200.507	DICHTUNG 142X117X1,5	SEALING 142X117X1,5
	508	4	132.04.200.508	SICHERUNGSRING S6	CIRCLIP S6
	509	4	132.04.200.509	ZYLINDERSCHRAUBE M6X25X10 4.8	CYLINDER HEAD SCREW M6X25X10 4.8
	601	1	132.04.200.601	LÜFTER A100 2-8 POL	FAN A100 2-8 POL
	602	1	132.04.200.602	TOLERANZRING B30X16	TOLERANCE RING B30X16
	605	1	132.04.200.605	LÜFTERHAUBE A100 LD	FAN HOOD A100 LD
	607	4	132.04.200.607	ZYLINDERSCHRAUBE M4X8-ZA 4.8	CYLINDER HEAD SCREW M4X8-ZA 4,8
	702	4	132.04.200.702	ZUGSCHRAUBE M6X215 5.8	TENSION SCREW M6X215 5.8
	706	2	132.04.200.706	NIET 3X6	RIVETET BOLT 3X6

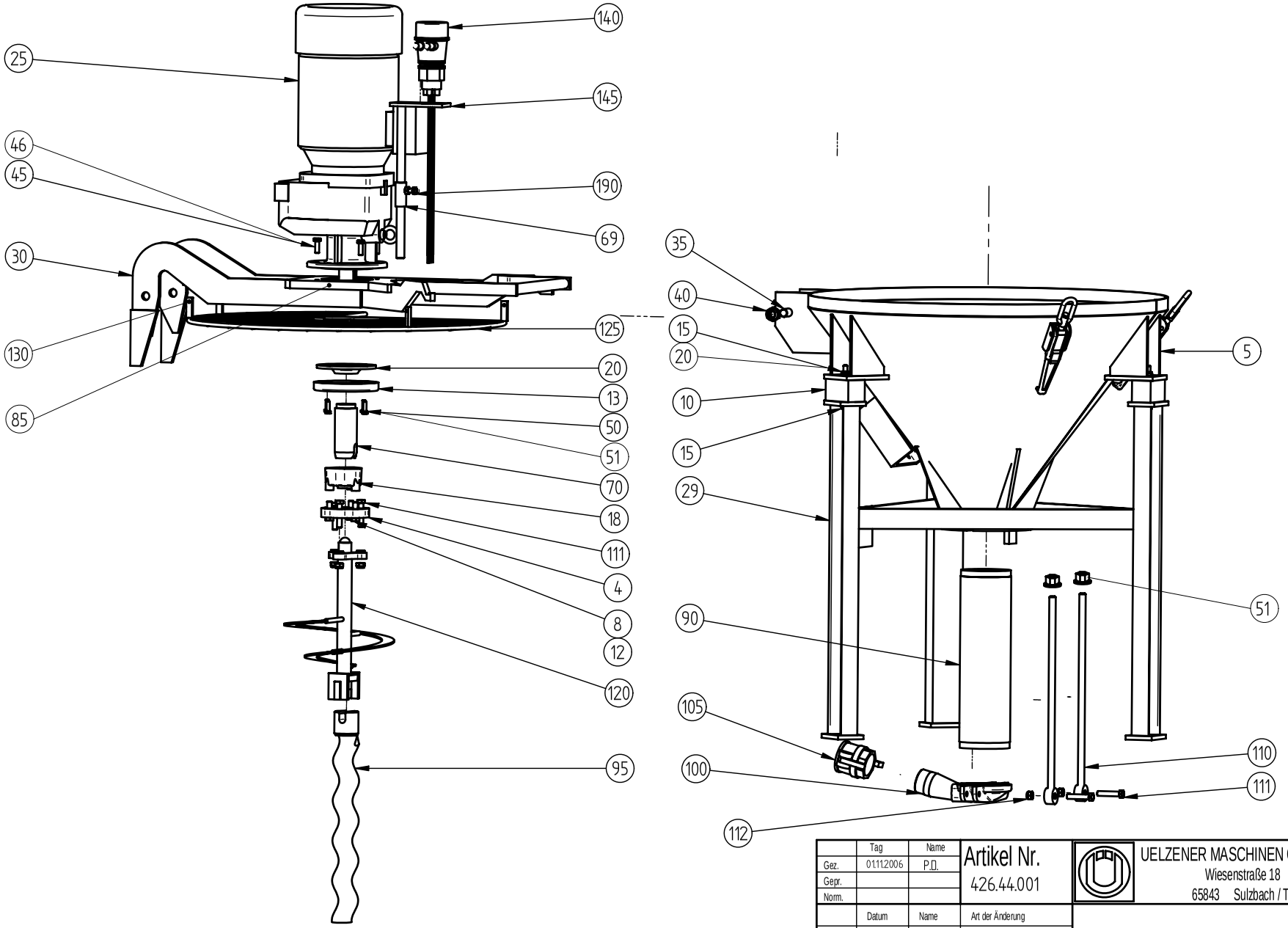

	Tag	Name
Gez.	01112006	P.D.
Gepr.		
Norm.		

Artikel Nr.
426.44.001

UELZENER MASCHINEN GmbH
Wiesenstraße 18
65843 Sulzbach / Ts

E426 Pumpe

	Datum	Name	Art der Änderung
Rev. A			
Rev. B			
Rev. C			
Rev. D			
Rev. E			

Pumpe E426
Pump E426

C-3362ET

CAD: C-3362ETLdft
Urspr.
Ers.fuer :
Ers.durch :
Massstab ohne

Tolerierung nach
DIN ISO 8015

Das Urheberrecht an dieser Zeichnung verbleibt bei uns.
Diese Zeichnung darf weder kopiert noch Dritten zugänglich
gemacht oder anderweitig mißbräuchlich benutzt werden.

Baugruppe 426.44.001 PUMPE SENKR. UE355-7,5 KW 185 U/MIN MORTAR PUMP UE355-7,5KW

Pos	Anzahl	Artikelnr.	Beschreibung	Description english
5	1	426.28.015	BEHAELTER 130L E-443A	WET MORTAR HOPPER E-443A
10	3	266.01.017	SCHWINGMETALL KPL.	SWING METALL CPL.
15	6	131.04.510	SECHSK.MUTTER M10	HEXAGON NUT M10
20	6	131.05.711	SCHEIBE B 10,5	WASHER B 10,5
25	1	132.01.650	GEMOT SK32-132M4;7,5;400/50;185U	GEAR MOTOR SK32-132M4;7,5KW380/50
30	1	426.24.008	MOTORBEFESTIGUNG D-794A	MOTOR CLAMP
35	1	426.24.010	BOLZEN B-3277	BOLT RD 20X250 ST37 B-2857
40	2	131.04.520	SECHSK.MUTTER M20	HEXAGON NUT M 20
45	4	131.03.066	SECHSK.SCHRAUBE M10X30	HEXAGON SCREW M10X30
46	4	131.06.011	ZAHNSCHEIBE A10,5	CHOPPER DISC A10,5
50	4	131.03.042.01	SECHSK.SCHRAUBEM8X25	HEXAGON SCREW M8X25
51	4	131.06.010	ZAHNSCHEIBE A 8,4	CHOPPER DISC A 8,4
60	1	401.01.008	DRUCKFLANSCH	PRESSURE FLANGE
65	1	131.09.615	FLACHDICHTUNG 148X40X8	FLAT SEAL 148X40X8
69	1	426.44.069	SONDENHALTER AM SCHUTZG. B-4016	RETAINER FOR PROBE, PROTEC.GRILL
70	1	030.12.040	MOTORKUPPLUNG 35MM	MOTOR COUPLING D35MM
85	1	131.11.011	KEG.SCHM.NIPPEL CM10X1/90	CONE LUBRICATION NIPPLE CM10X1/90
90	1	136.02.017	SCHNECKENMANTEL UE355-WEICH-SPAB.	STATOR UE355-SOFT-SPAN.
95	1	136.01.010	EXZENTERSCHNECKE UE355 GUSS	ROTOR UE355 GUSS
100	1	049.03.034	MATERIALABG.TELLER M.R=2"	PUMP OUTLET SK 50 M, R 2" I.THR.
105	1	131.14.351	UELZENER SKM50XR2"IG	UELZENER SK50 M WITH R2"IT
110	1	426.24.033	SPANNSCHRAUBE M16 500LG. B-822C	SPANNER SCREW M 16 (B- 822C)
111	2	131.02.952	SECHSK.SCHRAUBE M12X60	HEXAGON SCREW M12X60
112	2	131.04.512	SECHSK.MUTTER M12	HEXAGON NUT M12
115	2	131.04.716	BUNDMUTTER M16	FLANGE NUT M16
120	1	426.28.019	KARDANWELLE KPL. KURZE AUSF.	CARDAN SHAFT CPL. (SHORT EXECUT.)
125	1	426.24.087	SCHUTZGITTER C-1561B	PROTECTION GRID C-1561B
130	4	131.03.023	SECHSK.SCHRAUBE M6X15	HEXAGON SCREW M 6 X 15
140	1	426.24.075	NASS-SONDE KOMPL. B-1740	WET PROBE CPL.
145	1	426.44.070	MASSESTAB FUER NASS-SONDE B-3070	EARTH ROD F. WET PROBE
190	1	131.03.064	SECHSK.SCHRAUBE M10X25	HEXAGON SCREW M10X25

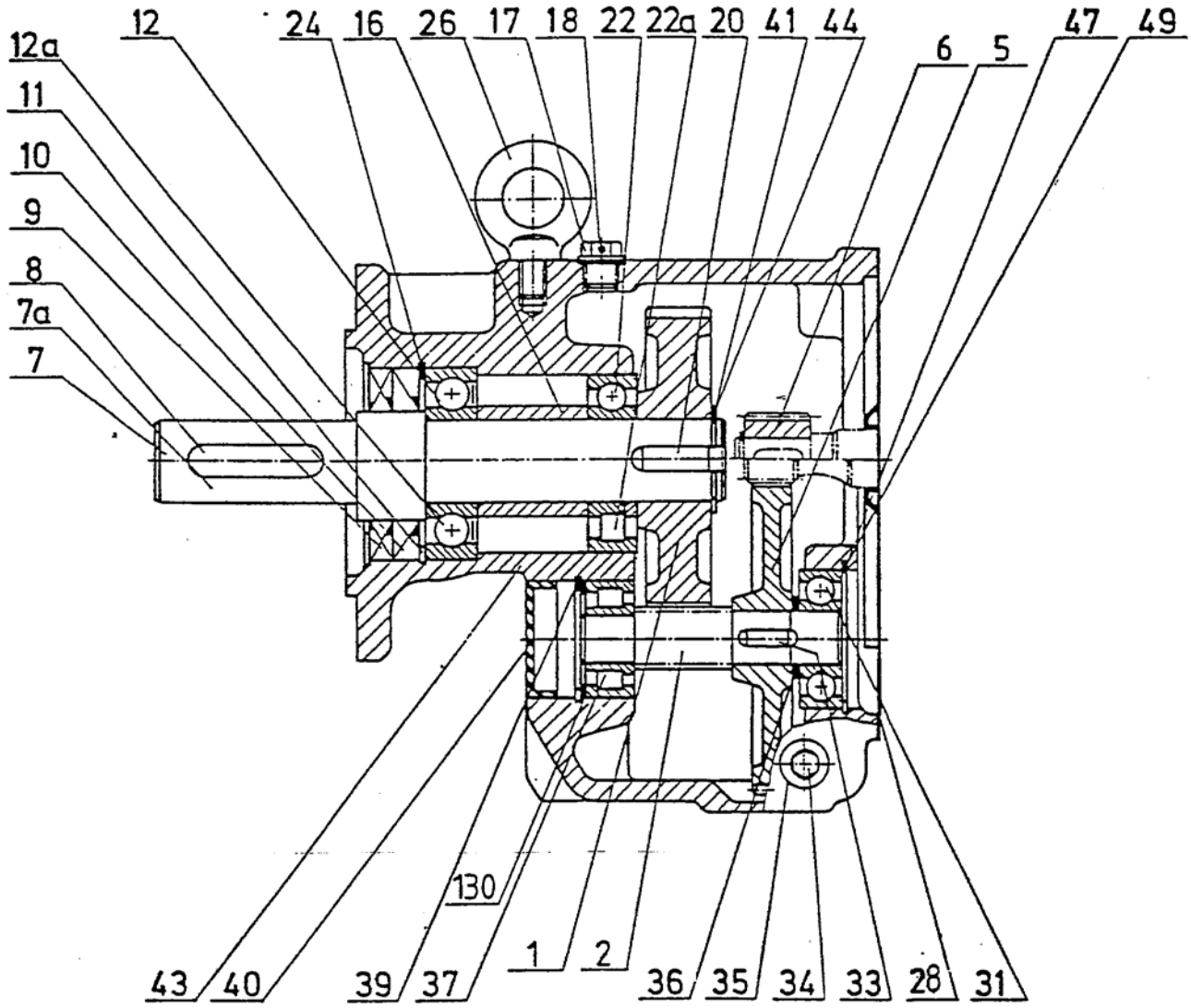

	Tag	Name
Gez.	16.06.2006	P.D.
Gepr.		
Norm.		

Artikel Nr.
132.01.650

UELZENER MASCHINEN GmbH
Wiesenstraße 18
65843 Sulzbach / Ts

Kaufteile_132 Motor

	Datum	Name	Art der Änderung
Rev. A			
Rev. B			
Rev. C			
Rev. D			
Rev. E			

Getriebe Motor SK32F
Drive motor SK32F

Blatt 1/2

B-4600

CAD: B-4600.dft
Urspr.
Ers.fuer :
Ers.durch :
Massstab ohne

Tolerierung nach DIN ISO 8015
Allgem.Toleranzen für Schweiß und Biegekonstruktionen: DIN 8570 T1B / T3F
Allgem.Toleranzen für Maßtolerierung, Form und Lage : DIN ISO 2768-m

Das Urheberrecht an dieser Zeichnung verbleibt bei uns. Diese Zeichnung darf weder kopiert noch Dritten zugänglich gemacht oder anderweitig mißbräuchlich benutzt werden.

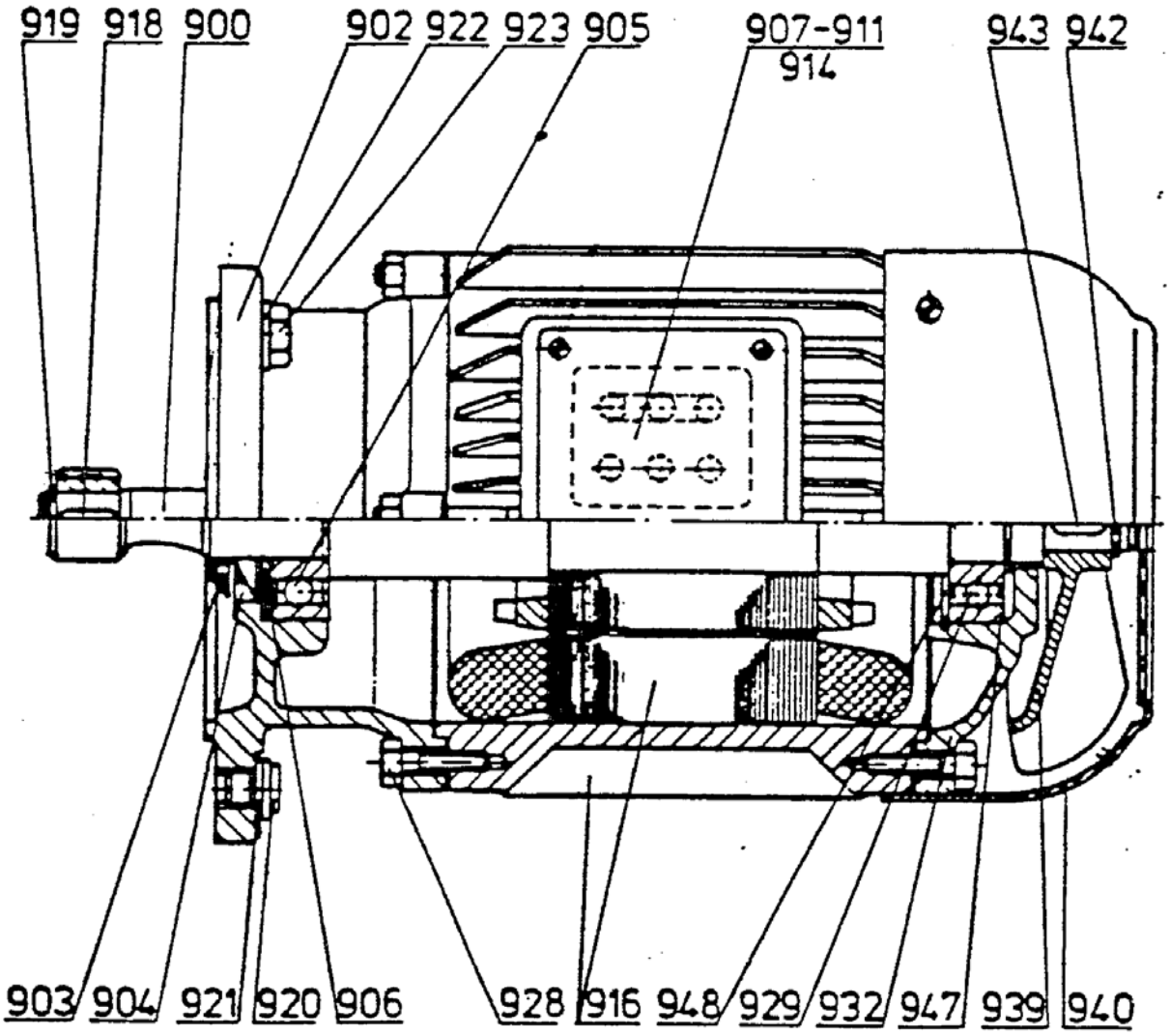

	Tag	Name
Gez.	16.06.2006	P.D.
Gepr.		
Norm.		

Artikel Nr.
132.01.650

UELZENER MASCHINEN GmbH
Wiesenstraße 18
65843 Sulzbach / Ts

Kaufteile_132 Motor

	Datum	Name	Art der Änderung
Rev. A			
Rev. B			
Rev. C			
Rev. D			
Rev. E			

Getriebe Motor SK32F
Drive motor SK32F

Blatt 2/2

B-4600

CAD: B-4600.dft
Urspr.
Ers.fuer :
Ers.durch :
Massstab ohne

Tolerierung nach DIN ISO 8015
Allgem.Toleranzen für Schweiß und Biegekonstruktionen: DIN 8570 T1B / T3F
Allgem.Toleranzen für Maßtolerierung, Form und Lage : DIN ISO 2768-m

Das Urheberrecht an dieser Zeichnung verbleibt bei uns. Diese Zeichnung darf weder kopiert noch Dritten zugänglich gemacht oder anderweitig mißbräuchlich benutzt werden.

Pos	Anzahl	Artikelnr.	Beschreibung	Description english
1		132.01.650.001	ABTRIEBSRAD	DRIVING GEAR
2		132.01.650.002	RITZELWELLE	PINION SHAFT
5		132.01.650.005	ANTRIEBSRAD	DRIVING GEAR
6		132.01.650.006	ANTRIEBSRITZEL	DRIVING PINION
7		132.01.650.007	ABTRIEBSWELLE	OUTPUT SHAFT
8		132.01.650.008	PAßFEDER	KEY
9		132.01.650.009	WELLENDICHTRING	SHAFT SEAL
10		132.01.650.010	WELLENDICHTRING	SHAFT SEAL
11		132.01.650.011	SICHERUNGSRING	CIRCLIP
12		132.01.650.012	ABTRIEBSWELLENLAGER	OUTPUT SHAFT BEARING
13		132.01.650.013	NILOS-RING	NILOS RING
14		132.01.650.014	DICHTUNG	SEAL
15		132.01.650.015	GEHÄUSEDECKEL	GEARCASE COVER
16		132.01.650.016	DISTANZBUCHSE	SPACER
17		132.01.650.017	ENTLÜFTUNGSSCHRAUBE	VENT PLUG
18		132.01.650.018	IT-ÖLDICHTUNG	SEAL
19		132.01.650.019	ZYLINDERSCHRAUBE	SOCKET HEAD SCREW
20		132.01.650.020	PAßFEDER	KEY
21		132.01.650.021	DISTANZBUCHSE	SPACER
22		132.01.650.022	ABTRIEBSWELLENLAGER	OUTPUT SHAFT BEARING
23		132.01.650.023	STÜTZSCHEIBE	SUPPORTING DISC
24		132.01.650.024	PAßSCHEIBE	SHIM
25		132.01.650.025	SICHERUNGSRING	CIRCLIP
26		132.01.650.026	RINGSCHRAUBE	FLANGED EYE BOLT
27		132.01.650.027	BEFESTIGUNGSSCHRAUBE	BOLT
28		132.01.650.028	DICHTUNG	SEAL
29		132.01.650.029	DISTANZBUCHSE	SPACER
30		132.01.650.030	GETRIEBEDECKEL	GEARBOX COVER
31		132.01.650.031	RITZELWELLENLAGER	PINION SHAFT BEARING
32		132.01.650.032	DICHTUNG	SEAL
33		132.01.650.033	PAßFEDER	KEY
34		132.01.650.034	VERSCHLUßSCHRAUBE	DRAIN PLUG
35		132.01.650.035	IT-ÖLDICHTUNG	SEAL
36		132.01.650.036	DISTANZBUCHSE	SPACER
37		132.01.650.037	RITZELWELLENLAGER	PINION SHAFT BEARING
38		132.01.650.038	RITZELWELLENLAGER	PINION SHAFT BEARING
39		132.01.650.039	SICHERUNGSRING	CIRCLIP
40		132.01.650.040	VERSCHLUßKAPPE	LOCKING CAP
41		132.01.650.041	PAßSCHEIBE	SHIM
42		132.01.650.042	STÜTZSCHEIBE	SUPPORTING DISC
43		132.01.650.043	GETRIEBEGEHÄUSE	GEAR CASE
44		132.01.650.044	SICHERUNGSRING	CIRCLIP
47		132.01.650.047	PAßSCHEIBE	SHIM

Pos	Anzahl	Artikelnr.	Beschreibung	Description english
49		132.01.650.049	SICHERUNGSRING	CIRCLIP
130		132.01.650.130	PAßSCHEIBE	SHIM
131		132.01.650.131	NILOS-RING	NILOS RING
132		132.01.650.132	NILOS-RING	NILOS RING
900		132.01.650.900	ROTOR MIT WELLE GLATT	ROTOR WITH SHAFT PLAIN
901		132.01.650.901	ROTOR MIT WELLE VERZAHNT	ROTOR WITH SHAFT ,GEARCUT
902		132.01.650.902	A-LAGERSCHILD	END SHIELD A
903		132.01.650.903	GAMMA RING	OILFLINGER
904		132.01.650.904	WELLENDICHTRING	SHAFT SEAL
905		132.01.650.905	A-LAGER	BEARING A
906		132.01.650.906	KUGELLAGER-AUSGLEICHSCHEIBE	BEARING SHIM
907		132.01.650.907	KLEMMKASTENRAHMEN	TERMINAL BOX FRAME
908		132.01.650.908	KLEMMKASTENDECKEL	TERMINAL BOX COVER
910		132.01.650.910	KLEMMKASTEN-DECKELDICHTUNG	TERMINAL BOX COVER GASKET
911		132.01.650.911	KLEMMBRETT	TERMINAL BOARD
914		132.01.650.914	PG-VERSCHRAUBUNG	CABLE-GLAND
916		132.01.650.916	STATORGEHÄUSE	STATOR CASE
918		132.01.650.918	PAßFEDER	KEY
919		132.01.650.919	SICHERUNGSRING	CIRCLIP
920		132.01.650.920	VERSCHLUßSCHRAUBE	OIL PLUG
921		132.01.650.921	IT DICHTUNG	SEAL
922		132.01.650.922	FEDERSCHEIBE	SPRING WASHER
923		132.01.650.923	SECHSKANTSCHRAUBE	HEXAGON SCREW
924		132.01.650.924	BUNDSCHRAUBE	COLLAR SCREW
925		132.01.650.925	SECHSKANTMUTTER	HEXAGON NUT
928		132.01.650.928	SECHSKANTSCHRAUBE	HEXAGON SCREW
929		132.01.650.929	B-LAGER	BEARING B
932		132.01.650.932	B-LAGERSCHILD	END SHIELD B
933		132.01.650.933	WELLENDICHTRING	SHAFT SEAL
938		132.01.650.938	ROTORWELLE MIT 2.WELLENENDE	SECOND MOTOR SHAFT END
939		132.01.650.939	VENTILATOR	FAN
940		132.01.650.940	VENTILATORHAUBE	FAN COVER
941		132.01.650.941	PAßFEDER	KEY
942		132.01.650.942	SICHERUNGSRING	CIRCLIP
943		132.01.650.943	PAßFEDER	KEY
947		132.01.650.943	PAßFEDER	KEY
948		132.01.650.948	SICHERUNGSRING	CIRCLIP
949		132.01.650.949	LINSENSENKSCHRAUBE	OVAL FLAT HEAD SCREW
950		132.01.650.950	LINSENSENKSCHRAUBE	OVAL FLAT HEAD SCREW

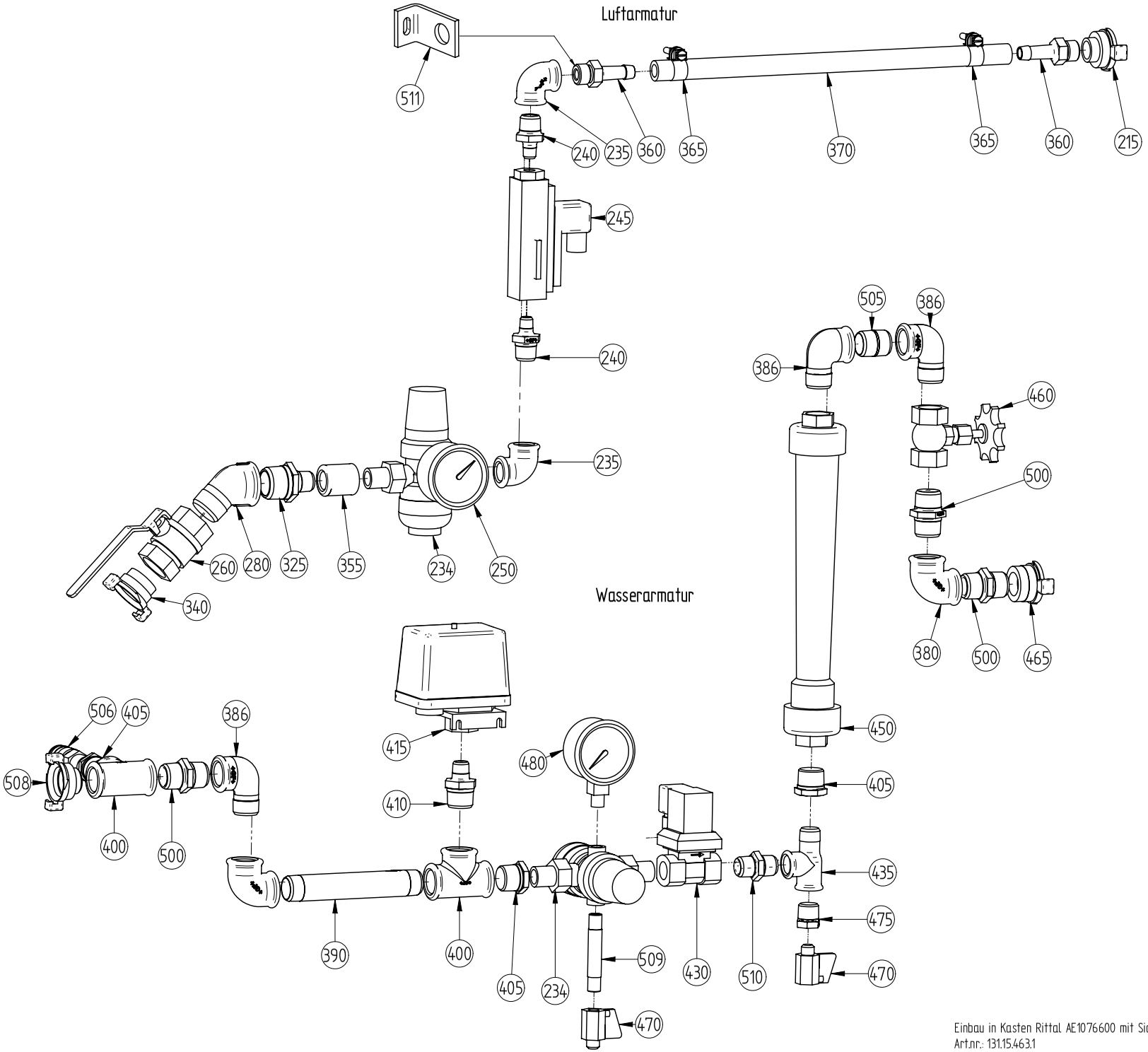

Einbau in Kasten Rittal AE1076600 mit Sichttür
Art.nr.: 131.15.463.1

	Tag	Name	Artikel Nr.	UELZENER MASCHINEN GmbH Wiesenstraße 18 65843 Sulzbach / Ts	E-758a2
Gez.	01.11.2006	Prd.	426.45.100.03		
Gepr.					
Norm.					
	Datum	Name	Art der Änderung	Luft- und Wasserarmatur standard (o.Fluidisierung) im Kasten	E-758a2
Rev. A					CAD: E-758a2.dft
Rev. B					Urspr.
Rev. C					Ers.fuer :
Rev. D					Ers.durch :
Rev. E					Massstab 1 : 2

Tolerierung nach
DIN ISO 8015

Dies Medien recht an diesen Zeichnung verbleibt bei uns.
Die in Zeichnung gibt und wird in Kopie nach Dritten zugänglich gemacht oder auf anderig mißbräuchlich benutzt werden.

Baugruppe 426.45.100.03 WASSER-LUFTARMATUR E426 WATER AND AIR ARMATURE E426

Pos	Anzahl	Artikelnr.	Beschreibung	Description english
215	1	131.14.235	GK-KUPPLUNG R 1/2" IG	GK-COUPLING R 1/2", I.W.
234	2	131.13.321	DRUCKMINDERER DO6F-1/2"A	PRESSURE REDUCING VALVE R 1/2"
235	2	131.12.088	WINKEL 90 R1/2" VERZ	ELBOW 90 R1/2",GALV.
240	2	131.12.325	DOPPELNIPPEL 245 R1/2-1/4" VERZ.	TWIN NIPPLE245 R1/2-1/4", GALV.
245	1	131.13.017	STROEMUNGSWAECHTER LUFT 1/4" MS	FLOW METER "AIR" R1/4" BRASS
250	1	131.12.750	MANOMETER O-4BAR D=63 R1/4" WAAGR	MANOMETER O-4BAR D=63 R1/4"
260	1	131.13.107	KUGELHAHN R1"IG VOLL.DURCHGANG	BALL VALVE 515 R1"
280	1	131.12.134	KNIE 121 R 1" VERZ.	ELBOW 121,R 1", GALVAN.
325	1	131.12.374	MUFFE 270 R1/2"VERZ.	SLEEVE 270 R1/2" GALV.
340	1	131.14.242	GK-KUPPLUNG R 1" AG	GK COUPLING R 1", OG
355	1	131.12.374	MUFFE 270 R1/2"VERZ.	SLEEVE 270 R1/2" GALV.
360	2	131.14.012	SCHLAUCHTUELLE 1/2"X R1/2" AG-MS	HOSE NOZZLE 1/2" X 1/2" O.THR.
365	2	131.14.620	NORMA-SCHLAUCHSCHELLE 20 X 15	NORMA HOSE-CLAMP 20X15
370	0,4	130.04.208	GUMMISCHLAUCH 1/2"	WATERHOSE BLACK 1/2", PER METER
380	2	131.12.091	WINKEL NR.90 R3/4" VERZ.	ELBOW NO.90 R3/4" GALV.
386	3	131.12.105	WINKEL NR.92 R3/4"	ELBOW NO.92, R3/4",GALV.
390	1	131.12.489.03	ROHR-DOPP.NIPPEL 530R3/4"X140 VZ	TWIN BARREL NIPPLE 530 R3/4"X140
400	2	131.12.145	T-STUECK 130 R 3/4" VERZ.	T-PIECE 130 R3/4",GALV.
405	3	131.12.290	REDUZIERUNG 241 R3/4-1/2" VERZ.	REDUCING NIPPLE 241 R3/4-1/2"
410	1	131.12.327	DOPPELNIPPEL 245 RED.3/4"X3/8"	TWIN NIPPLE 245 RED. 3/4"-3/8"
415	1	131.13.030	DRUCKWAECHTER R3/8" FF4/4	PRESSURE CONTROL DEVICE R3/8"
430	1	131.12.804	MAGNETVENTIL 6213 G1/2" 42V/50HZ	2WAY-JUNCTION VALVE 186A R1/2"42V
435	1	131.12.194	T-STUECK 134 R 1/2"	T-PIECE 134 R1/2",GALV.
450	1	131.13.061	TROGFLUX 1600 L/H,KPL.R 3/4"	WATER METER 1600 L/H, CPL.,3/4"
460	1	131.12.744	NADELVENTIL R3/4" IG MS	NEEDLE VALVE R3/4" IG
465	1	131.14.239	GK-KUPPLUNG R 3/4" IG	GEKA-COUPLING R 3/4" IT
470	2	131.13.116	MINI-KUGELHAHN R1/4"I/A GR.ROT	RELIEF VALVE R 1/4" I/A
475	1	131.12.285	REDUZIERUNG 241 R1/2-1/4"VERZ.	REDUCING NIPPLE 241 R1/2"-1/4"
480	1	131.12.752	MANOMETER 10 BAR D63 R1/4" SENKR.	MANOMETER 10 BAR D63 R1/4",VERTI
500	3	131.12.386	DOPPELNIPPEL 280 R3/4" VERZ.	TWIN NIPPLE 280 R3/4", GALV.
505	1	131.12.483	ROHR-DOPP.NIPPEL 530R3/4"X30 VERZ	TWIN BARREL NIPPLE 530 R3/4"X30
506	1	131.14.290	SCHNELLVERSCHL.KUPPL.NW10 1/2A MT	QUICK COUPLING
508	1	131.14.238	GK-KUPPLUNG R 3/4" AG	GK-COUPLING R 3/4" OT
509	1	131.12.460	ROHR-DOPP.NIPPEL 530 1/4"X80	TWIN BARREL NIPPLE 530 R 1/4"X80
510	1	131.12.385	DOPPELNIPPEL 280 R1/2" VERZ.	TWIN NIPPLE 280 R1/2",GALV.
515	1	044.06.205	HALTER FÜR ARMATUR B-4553	SUPPORT B-4553

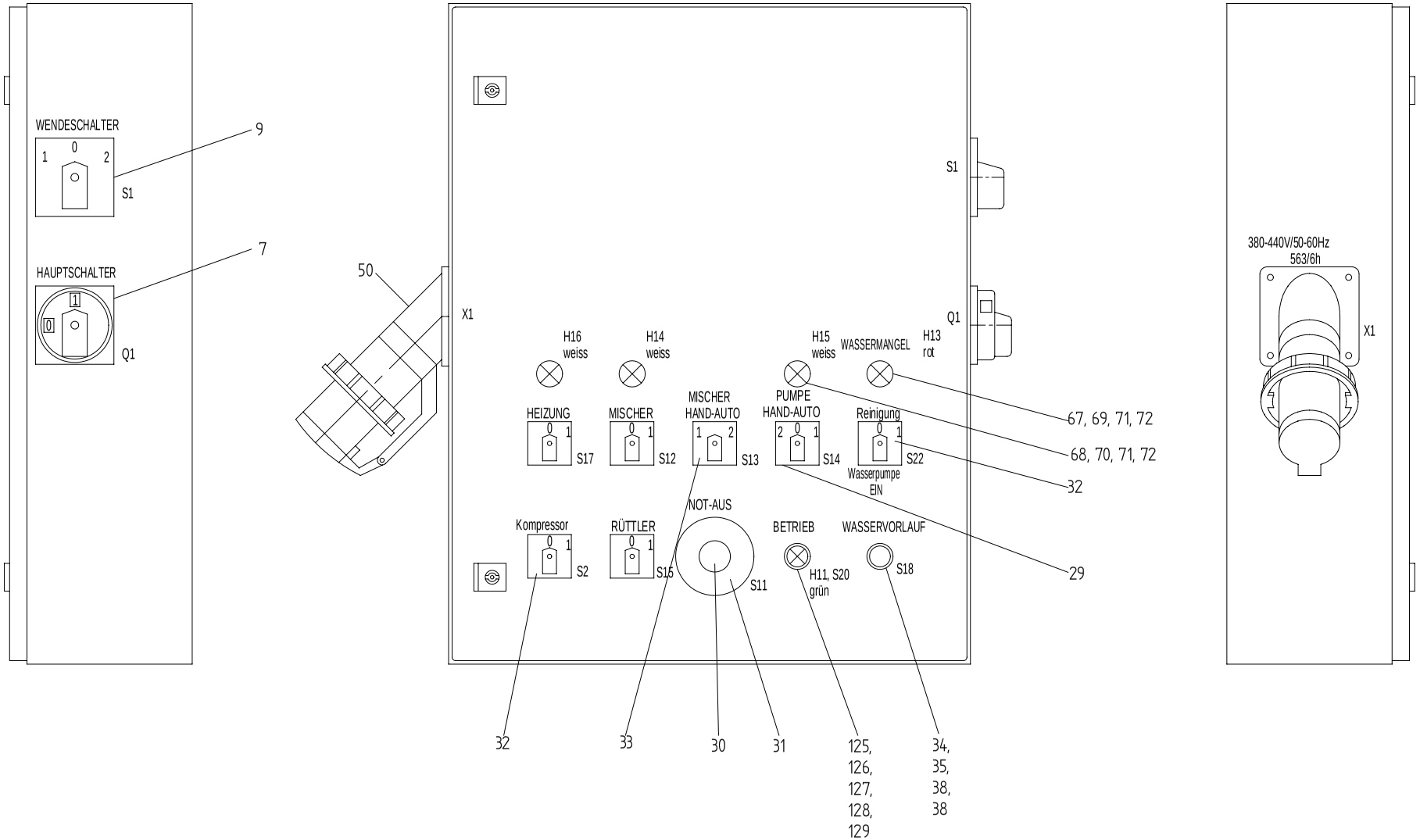

1991	Tag	Name	Artikel Nr.	UELZENER MASCHINEN GMBH	E426-5
Gez.	13.02.	U.M.	426.46.001	Sulzbach / Ts	Gr. 46 Pos. 3
Gepr.					
Norm.					
	Datum	Name	Art der Änderung	Schaltschrank	C-1536-1 ETL
Rev. A	20.03.02	Hav.	mit Schalter f. Wapu.	E 426-5	
Rev. B					CAD: M:\..\E426\..\C-1536-1 ETL.dft
Rev. C					Urspr.
Rev. D					Ers.fuer Zg. gleicher Nr.
					Ers.durch
				Freimasstoleranz DIN 7168 mittel	Massstab 1 : 5

Das Urheberrecht an dieser Zeichnung verbleibt bei uns. Diese Zeichnung darf weder kopiert noch Dritten zugaenglich gemacht oder anderwertig missbrauchlich benutzt werden.

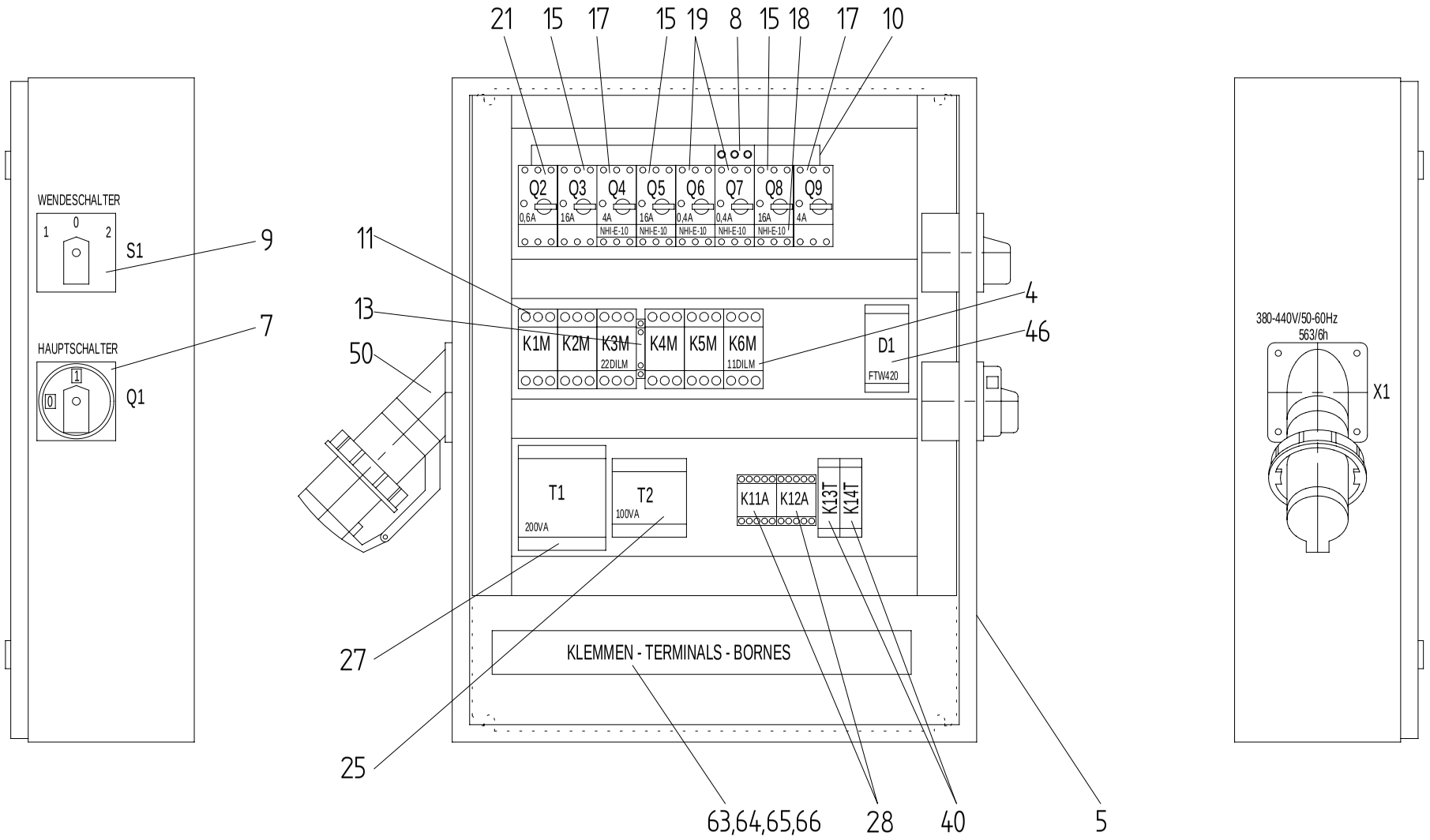

* SONDERAUSSTATTUNG
Nur Maschinen mit Wassertank

SCHALTSCHRANK AE 1076
600x760x210

1997	Tag	Name	Artikel Nr.	UELZENER MASCHINEN GMBH	E426-5
Gez.	07.11.	U.M.	426.46.001	Sulzbach / Ts	Gr. 46 Pos. 3
Gepr.				Schaltschrank	C-1536-2 ETL
Norm.				E 426-5	
	Datum	Name	Art der Aenderung		CAD: M:\..\E426\..\C-1536-2 ETL.dft
Rev. A					Urspr.
Rev. B					Ers.fuer Zg.
Rev. C					Ers.durch
Rev. D				Freimasstoleranz DIN 7168 mittel	Massstab 1 : 5

Das Urheberrecht an dieser Zeichnung verbleibt bei uns. Diese Zeichnung darf weder kopiert noch Dritten zugaenglich gemacht oder anderweitig missbrauchlich benutzt werden.

Baugruppe 426.46.001 EL.STEUERUNG E426 EL. CONTROL BOX E426

Pos	Anzahl	Artikelnr.	Beschreibung	Description english
4	1	131.16.416	HILFSSCHALTERBAUSTEIN 11 DIL M	AUXILLARY CONTACT 11 DIL M
5	1	131.15.463	SCHALTSCHRANK 600X760X210	SPACER DISC
7	1	131.16.014	LEISTUNGSTRENNER 100 A	CAPACITY DISCONNECTOR
8	1	131.16.116.03	ANSCHLUSSKLEMME BK25/3-PKZ 0	BUSHING CLAMP BK25/3-PKZ 0
9	1	131.16.021	WENDESCHALTER 3POL, 63A	CHANGING SWITCH 3POL, 63A
10	1	131.16.116.01	DREHSTROM-SCHIENENBLOCK B3.0/2-	B3.0/2-
11	6	131.16.473.5	SCHUETZ DIL M25-10 42V/50-60HZ	CONTACTOR RELAY DIL M25-10
13	1	131.16.416.1	HILFSSCHALTERBAUSTEIN 11S DIL M	AUXILIARY SWITCH ELEMENT
15	3	131.16.107	MOTORSCHUTZSCHALTER PKZMO-16	PROTECTIVE MOTOR SWITCH PKZM1 16A
16	2	131.16.116.02	DREHSTROM-SCHIENENBLOCK B3.0/4-	B3.0/4-
17	2	131.16.104	MOTORSCHUTZSCHALTER PKZMO-4A	MOT.-SAF.SWITCH BBC 2,5-4AMP.
18	5	131.16.116	HILFSSCHALTER NHI-E-10-PKZ0	AUXILLARY CONTACT NHI-E-10-PKZ0
19	2	131.16.103	MOTORSCHUTZSCHALTER PKZM0-0,4	PROTECTIVE MOTOR SWITCH
21	1	131.16.100	MOTORSCHUTZSCHALTER PKZMO-0,63	PROTECTIVE MOTOR SWITCH 0,4-O,6A
25	1	131.16.524	STEUERTRAFO 400/42V 100 VA	PILOT TRANSFORMER 400/42V 100 VA
27	1	131.16.550	STEUERTRAFO360-400-440/230,200VA	PILOT TRANSFORMER 440-440/230V
28	2	131.16.205	KLEINSCHUETZ DIL ER-31 42V AC	CONTACTOR RELAY DIL ER-31 42V AC
29	1	131.16.033	UMSCHALTER T0-1-15180 EINBAU	SWITCH TO-1-15180
30	1	131.16.710	NOT-AUS-TASTE M22-PV	EMERGENCY-STOP BUTTON M22-PV
31	1	131.16.715	NOT-AUS-SCHILD D=90 M22-XAK1	"EMERGENCY STOP" - PLATE M22-XAK1
32	3	131.16.015	EINSCHALTER T0-1-15401/E	CONTROL SWITCH
33	1	131.16.031	NOCKENSCHALTER T0-1-8220/E	CAM OPERATED SWITCH
34	1	131.16.720	DRUCKTASTE FL.TAST.M22-D-X	PUSH BUTTON
35	1	131.16.751	KONTAKTELEMENT 1SCHLIESS.M22-K10	NORMALY OPEN CONTACT BLOCK
36	1	131.16.774	TASTENPLATTE FLUESS.M22-XD-S-X16	PUSH BUTTON F. WATER
37	1	131.16.752	KONTAKTELEMENT 1OEFFNER M22-K01	NORMALY CLOSED CONTACT BLOCK
38	2	131.16.750	BEFESTIGUNGSADAPTER M 22A	ADAPTER
39	1	131.16.417	HILFSSCHALTERBAUSTEIN 22 DIL M	AUXILLARY CONTACT 22 DIL M
40	2	131.16.338	ZEITRELAIS ETR4-11-A 24-240VAC/DC	TIME LAG RELAY ETR4-11-A 24-240VA
42	3	131.16.307	MULTIFUNKTIONSRELAIS ETR4-69A	MULTI TIME LAG RELAY TE 69-A
43	1	131.16.028	EIN-AUS-SCHALTER T0-1-15402/E	SWITCH "ON/OFF"
46	1	131.16.361	NIVOTESTER FTW420-ROKOB 42V	NIVOTESTER FTW420-ROKOB 42V
50	1	131.15.137	ANB.GERAETESTECKER+HAUBE 5POL.63A	MOUNTED-APPLIANCE-PLUG+HOOD
67	1	131.16.761	LED-EL.12-30VAC/DC ROT M22-LED-R	LED 12-30VACDC RED M22
68	3	131.16.760	LED.EL.12-30VACDC WEISS M22-LED-W	LED 12-30VACDC WHITE M22
69	1	131.16.741	LEUCHTMELDER FL.ROT M22-L-R	CONTROL LAMP RED
70	3	131.16.740	LEUCHTMELDER FL.WEISS M22-L-W	CONTROL LAMP WHITE
71	4	131.17.501	LED-WIDERSTANDSELEMENT M22-XLED60	LED-RESISTOR-UNIT M22-XLED60

	Pos	Anzahl	Artikelnr.	Beschreibung	Description english
	72	6	131.16.750	BEFESTIGUNGSADAPTER M 22A	ADAPTER
	125	1	131.16.748	LEUCHTDR.TASTE TAS.GN M22-DL-G-X1	PUSH BUTTON ILLUM. GREEN
	126	1	131.16.750	BEFESTIGUNGSADAPTER M 22A	ADAPTER
	127	1	131.16.751	KONTAKTELEMENT 1SCHLIESS.M22-K10	NORMALY OPEN CONTACT BLOCK
	128	1	131.16.762	LED-EL.12-30VAC/DC GRUENM22-LED-G	LED 12-30VACDC GREEN M22
	129	1	131.17.501	LED-WIDERSTANDSELEMENT M22-XLED60	LED-RESISTOR-UNIT M22-XLED60

UELZENER MASCHINEN GMBH

All rights to technical documents reserved.
Tous droits r,serv,s pour ces documents techniques.
Fuer diese Technische Unterlage behalten wir uns alle Rechte vor.
Quedan reservados los derechos de documentos t,chicos.

Anschluss 1

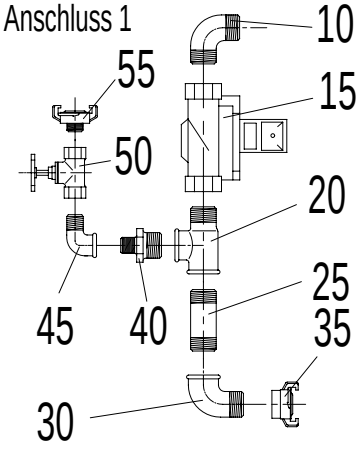

Anschluss 2

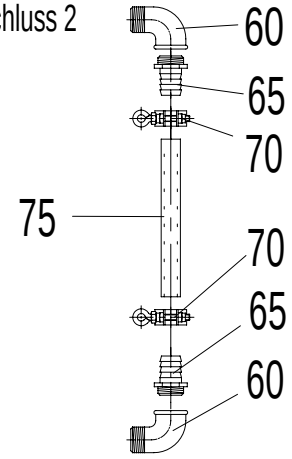

Anschluss 3

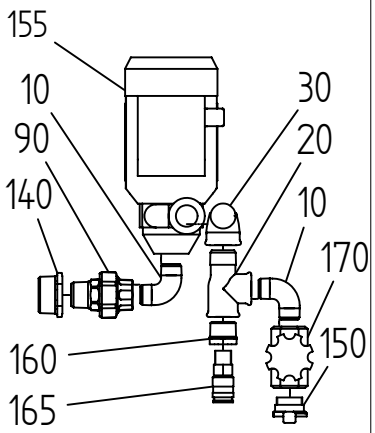

Anschluss 4

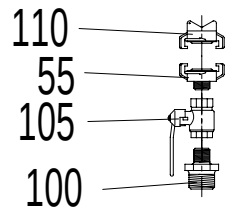

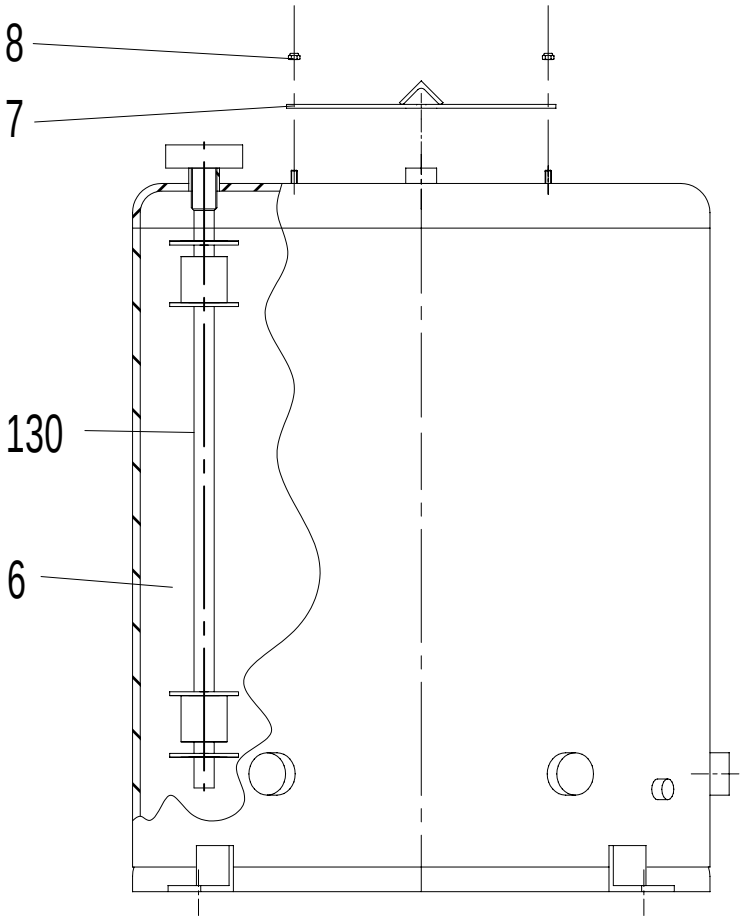

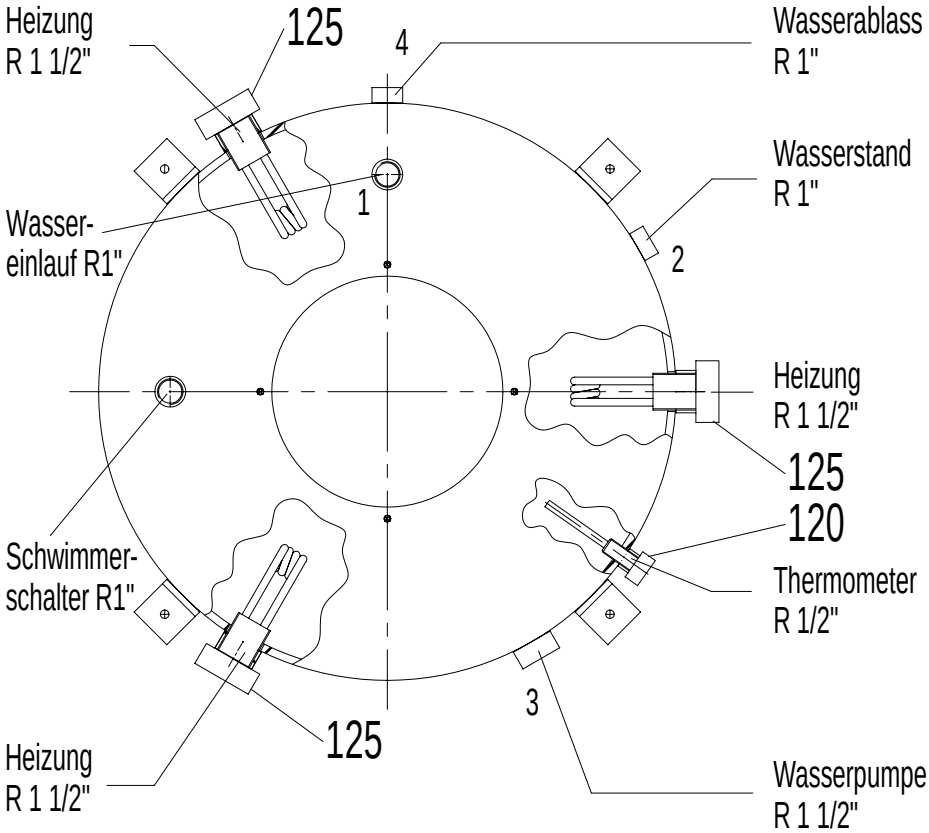

Datum 28.05.02	Wassertank Watertank Reservoir d`eau	E-989Et
Unterschrift P.D.		426.67.001

Baugruppe 426.67.001 WASSERTANK MIT HEIZUNG UND WAPU WATER TANK WITH HEATING AND PUMP

	Pos	Anzahl	Artikelnr.	Beschreibung	Description english
	6	1	426.67.006	WASSERTANK ZYLINDR.V=360L E-989	WATER TANK V=360 L
	7	1	426.67.007	DECKEL F.ZYL.WASSERTANK B-4497	COVER FOR WATER TANK
	8	4	131.04.508	SECHSK.MUTTER M8	HEXAGON NUT M8
	10	3	131.12.114	WINKEL 94 R 1" VERZ.	ANGULAR 94 R1" GALV.
	15	1	131.12.816	2/2-WEGEVENTIL 186A R1" 220V	SOLENOID VALVE 186A R1" 220V
	20	2	131.12.196	T-STUECK 134 R 1" VERZ.	T-PIECE 134 R1", GALV.
	25	1	131.12.493	ROHR-DOPP.NIPPEL 530R1"X80 VERZ.	TWIN BARREL NIPPLE 530 R1"X80
	30	2	131.12.106	WINKEL 92 R1" VERZ.	ELBOW 92 R1" GALV.
	35	1	131.14.243	GK-KUPPLUNG R 1" IG	GEKA-COUPLING R 1" IT
	40	1	131.12.331	DOPPELNIPPEL 245 R1-1/2"VERZ.	TWIN NIPPLE 245 R1"-1/2" GALV.
	45	1	131.12.104	WINKEL NR.92 R1/2" VERZ.	ELBOW NO.92 R1/2" GALV.
	50	1	131.12.721	DURCHGANGSHAHN R1/2" IG	TAP R 1/2"
	55	2	131.14.234	GK-KUPPLUNG R 1/2" AG	GEKA-COUPLING R 1/2" AG
	60	2	131.12.106	WINKEL 92 R1" VERZ.	ELBOW 92 R1" GALV.
	65	4	131.14.018	SCHLAUCHTUELLE 1"XR1"AG-MS	HOSE NOZZLE 1" X 1" O.THR.
	70	2	131.14.625	NORMA-SCHLAUCHSCHELLE 30 X 15	HOSE CLAMP 30 X 15MM
	75	1	130.04.254	PVC-SCHLAUCH GLASKLAR 25X4	PVC-HOSE 25X4
	90	1	131.12.436	VERSCHRAUBUNG 341 R 1" VERZ.	SCREW FITTING 341 R1" GALV.
	100	1	131.12.331	DOPPELNIPPEL 245 R1-1/2"VERZ.	TWIN NIPPLE 245 R1"-1/2" GALV.
	105	1	131.13.103	KUGELHAHN 509 R1/2" IG MS	BALL VALVE 509 R1/2" BRASS
	110	1	131.14.256	GK-BLINDVERSCHLUSS MS	GK DEAD PLUG MS
	120	1	131.12.789	BIMETALL-THERMOMETER 0-60 G1/2"-H	BIMETAL THERMOMETER-30+50
	125	3	426.15.012.02	EINSCHRAUBHEIZKOERPER G11/2"X200	SCREWED HEATING ELEMENT IP68
	130	1	131.16.356	SCHWIMM.SCHAL.LO=660 L1=575 L2=70	FLOAT SWITCH LO=660 L1=575 L2=70
	135	1	130.11.381.01	WAPU PK65-1 400V/50HZ 180 GR.GEDR	WATER PUMP 380V/50CYCL.
	140	1	131.12.300	REDUZIERUNG NR.241 R11/2"-1"	REDUCING NIPPLE 241 R1 1/2"-1"
	145	1	131.12.427	VERSCHRAUBUNG 331 R1" VERZ.	SCREW FITTING 331 R1",GALV.
	150	1	131.14.242	GK-KUPPLUNG R 1" AG	GK COUPLING R 1", OG
	155	1	130.11.391	DRUCKERHOEH.PUMPE PK65-1;400V DS	WATER BOOSTER PUMP PK65-1;400V DS
	160	1	131.12.295	REDUZIERUNG 241 R1-1/2" VERZ.	REDUCING NIPPLE 241 R1"-1/2"GALV
	165	1	131.14.290	SCHNELLVERSCHL.KUPPL.NW10 1/2A MT	QUICK COUPLING
	170	1	131.12.745	NADELVENTIL R1" IG MS	NEEDLE VALVE R1"

UELZENER

MASCHINEN GmbH

Das UELZENER Maschinen-Programm

für den Hochbau
- Verputzmaschinen mit Mischer
- Mischpumpen für Fertigmörtel
- Mörtelpumpen
- Estrich -Misch- und -Förderanlagen
- Fließestrichpumpen
- Betonförderer
- Förderanlagen für Fertigmörtel

für den Bergbau
- Hinterfüll-Mischpumpen
- Schaummörtel-Mischpumpen
- Schneckenpumpen für Bergbaumörtel
- Durchlaufmischer für Bergbaumörtel
- Mischanlagen für Verfüllmörtel
- Rohrschneckenförderer

für den Tunnel-und Tiefbau
- Anker-Verpreßpumpen
- Injektions- und Verfüllanlagen
- Tübbing-Hinterfüll-Anlagen
- Pneumatische Betonförderer
- Betonnaßspritzmaschinen

für den Feuerfestbereich
- Mischpumpen für Tundish-Spritzmassen
- Misch- und Förderanlagen für Vibrationsmassen
- Kolbenpumpen für Feuerfestmassen
- Durchlaufmischer für Feuerfestmassen
- Trockengutmischer für Feuerfestmassen

für Industrie, Umwelt und Entsorgung
- Dickstoff-Pumpen
- Vermörtelungsanlagen für Abfallstoffe
- Kalkmilch-Mischanlagen
- Schlamm-Kalk-Behandlungsanlagen
- Mörtel-Beschichtungsanlagen
- Mehrkomponenten-Misch-und-Förderanlagen

The UELZENER Machine Programme

for Building Construction
- Plaster- and rendering machines with mixer
- Mixing pumps for ready-mixed mortars
- Mortar pumps
- Mixing and conveying systems for floor screed
- Self-levelling screed pumps
- Concrete conveyors
- Conveying systems for pre-mixed dry materials

for Mining
- Back-filling mixing pumps
- Foam-cement mixing pumps
- Worm-type pumps for mining mortar
- Continuous mixers for mining mortar
- Mixing units for filling mortar
- Pipe-type worm conveyors for mining mortar

for Tunnelling and Civil Engineering
- Anchor filling pumps
- Injection and filling units
- Concrete tiles - back-filling units
- Pneumatic concrete conveyors
- Wet shotcrete machines

for Refractories
- Mixing pumps for tundish spraying masses
- Mixing and conveying systems for vibration materials
- Piston pumps for refractories
- Continuous mixers for refractories
- Dry material mixers for refractories

for Industry, Environment and Waste Disposal
- Pumps for thick matter
- Mortar systems for waste disposal
- Lime slurry mixing systems
- Sludge-lime processing units
- Mortar coating units
- Mixing and conveying units for multiple components

UELZENER MASCHINEN GmbH
Wiesenstrasse 18
D-65843 Sulzbach am Taunus
Germany

Tel. +49-(0)6196-584-0
Fax +49-(0)6196-71273

e-mail: contact@uelzener-ums.de
Internet: www.uelzener-ums.de

SaPros-FF-eng-S8-D-E
09.09.2004